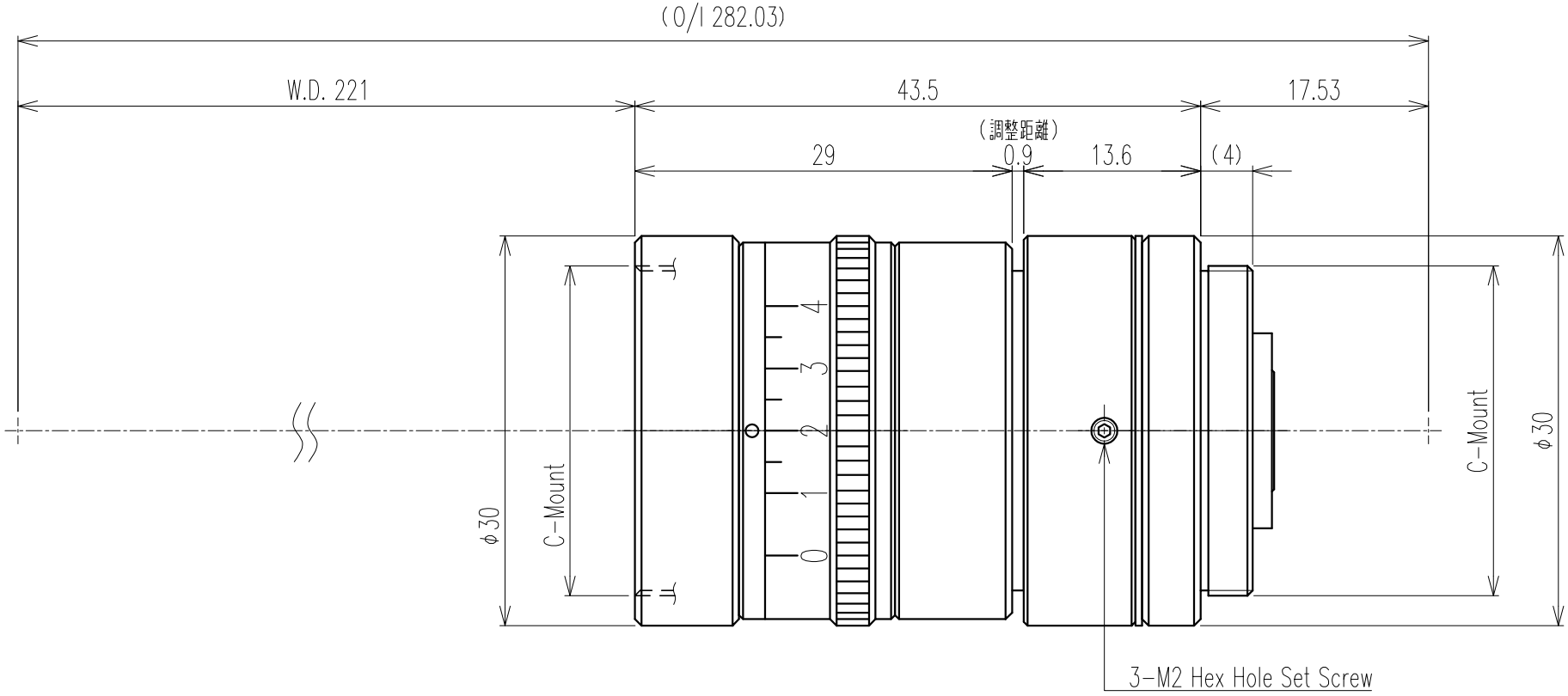

Optical Spec		光 学 仕 様		
Mag. 倍率	x0.225±0.011(±5%)	Resolution 分解能	μm	
W.D. 作動距離	221±11.05 mm	Optical Distortion 光学ディストーション	%	
Eff. F.No. 有効F値				
N.A. 開口数				
D.O.F. 被写界深度	mm			

Notice	特 記
Compatible Camera	: ≦ 1 ”
Calculation conditions	
Compatible pixel	: μm
Correspond λ	: nm
Correct Iris Stop	: φ mm

THIRD ANGLE PROJECTION 第三角法
UNIT : mm

SCALE 尺度	DATE 日付	MODEL NAME 機種名
2 : 1	2015.04.17	TV017D015

OPTART CORP.

REV. 20130425