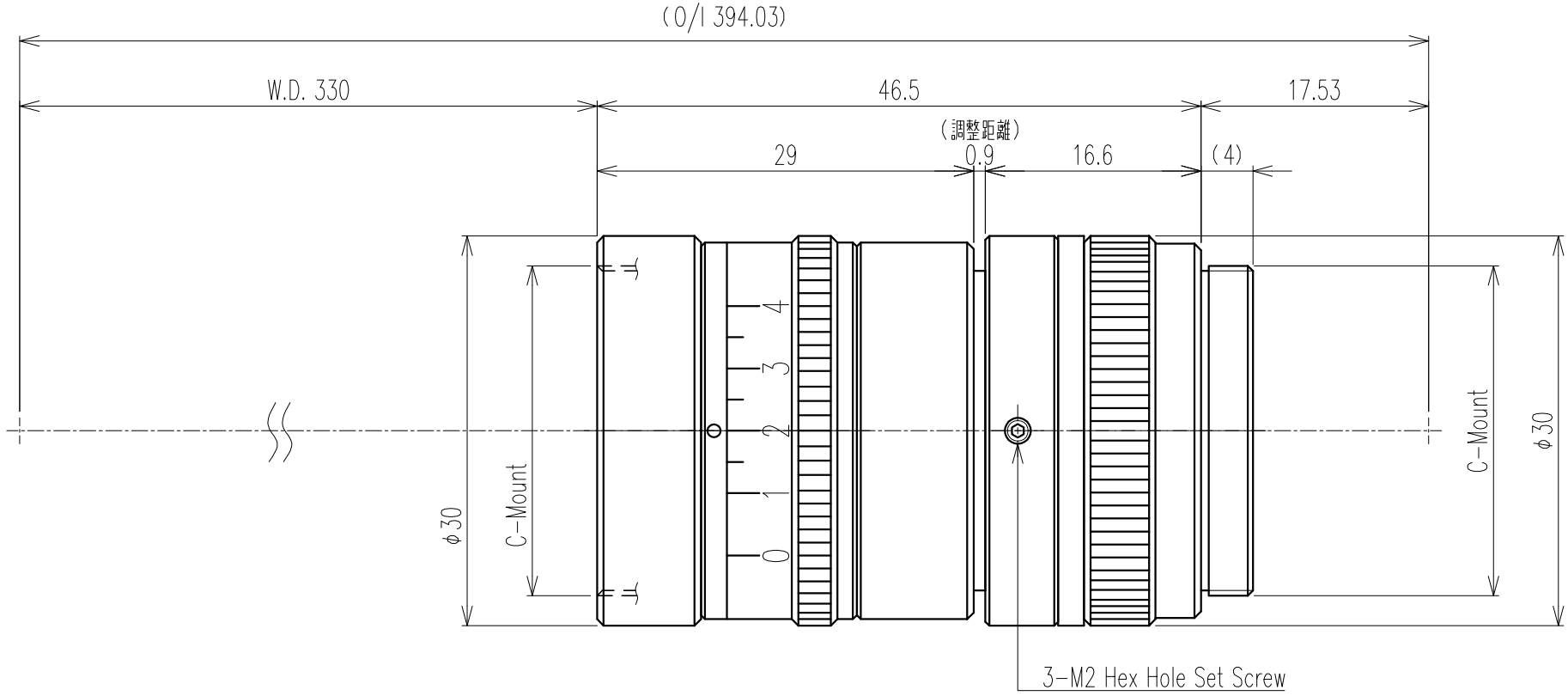

Optical Spec		光 学 仕 様		
Mag. 倍率	×0.2±0.01 (±5%)	Resolution 分解能		μm
W.D. 作動距離	330±16.5 mm	Optical Distortion 光学ディストーション		%
Eff. F.No. 有効F値				
N.A. 開口数				
D.O.F. 被写界深度	mm			

Notice 特 記		
Compatible Camera	: ≦	1 ”
Calculation conditions		
Compatible pixel	:	μm
Correspond λ	:	nm
Correct Iris Stop	: φ	mm

THIRD ANGLE PROJECTION 第三角法 UNIT : mm	SCALE 尺度	DATE 日付	MODEL NAME 機種名
	2 : 1	2015.04.17	TV002D02

OPTART CORP.

REV. 20130425