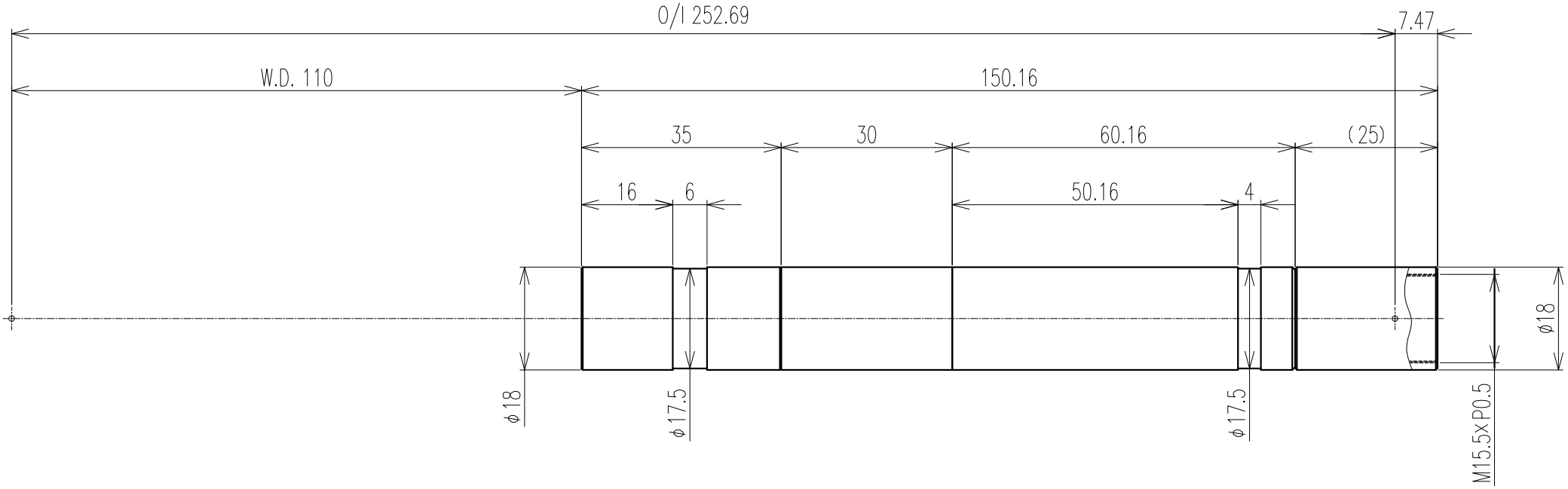

Optical Spec		光 学 仕 様		
Mag. 倍率	x 1±0.03 (±3%)	Resolution 分解能	13.4	μm
W.D. 作動距離	110±3.3 mm	Optical Distortion 光学ディストーション	0.06	%
Eff. F.No. 有効F値	20.0			
N.A. 開口数	0.025	TV Distortion テレビディストーション	0.02	%
D.O.F. 被写界深度	1.24 mm			

Notice	特 記
Compatible Camera : ≦ ½ ”	CoC 許容錯乱円直径が40μmの時
Calculation conditions	D.O.F.= 1.60 mm
Compatible pixel : 10 μm	
Correspond λ : 550 nm	
Correct Iris Stop : φ mm	

THIRD ANGLE PROJECTION 第三角法
UNIT : mm

SCALE 尺度	DATE 日付	MODEL NAME 機種名
1 : 1	2016.03.11	TV−1XM−110

OPTART CORP.

REV. 20150326