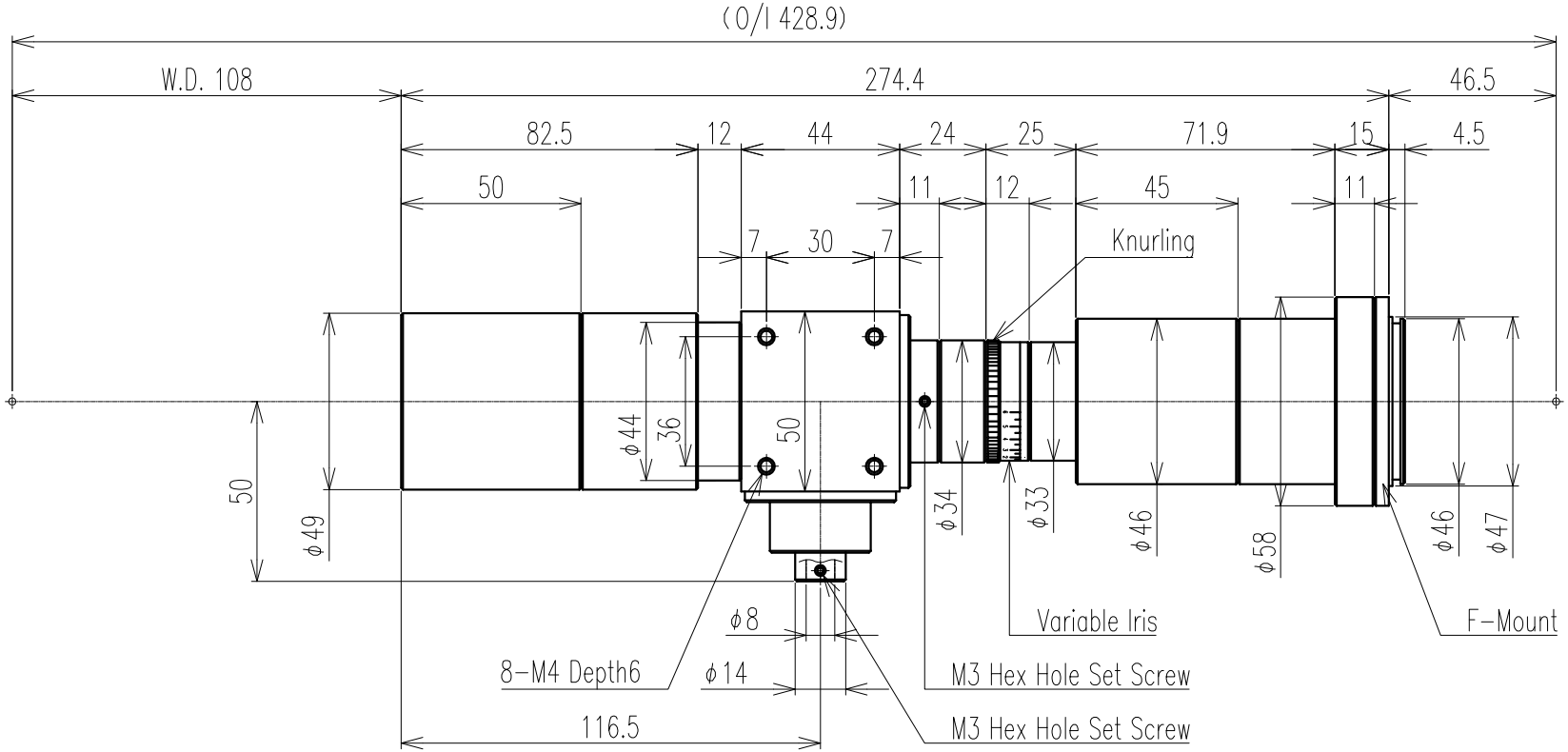

※D.O.F. 被写界深度 及び Resolution 分解能は Eff. F.No. 有効F値 16 にて計算

Optical Spec 光学仕様					Notice 特記	
Mag. 倍率	×0.6±0.018(±3%)	Resolution 分解能	17.9	μm	Compatible Camera : ≦ 1.2 ”	CoC 許容錯乱円直径が40μmの時
W.D. 作動距離	108±3.24 mm	Optical Distortion 光学ディストーション	0.04	%	Calculation conditions	D.O.F.= 3.56 mm
Eff. F.No. 有効F値	16.0(~80.0)				Compatible pixel : 7.4 μm	
N.A. 開口数	0.01875(~0.00375)	TV Distortion テレビディストーション	0.01	%	Correspond λ : 550 nm	
D.O.F. 被写界深度	2.10 mm				Correct Iris Stop : φ 5.0 mm	

THIRD ANGLE PROJECTION 第三角法
UNIT : mm

SCALE 尺度	DATE 日付	MODEL NAME 機種名
1 : 2	2016.04.22	TCLF0600-F

OPTART CORP.

REV. 20150326