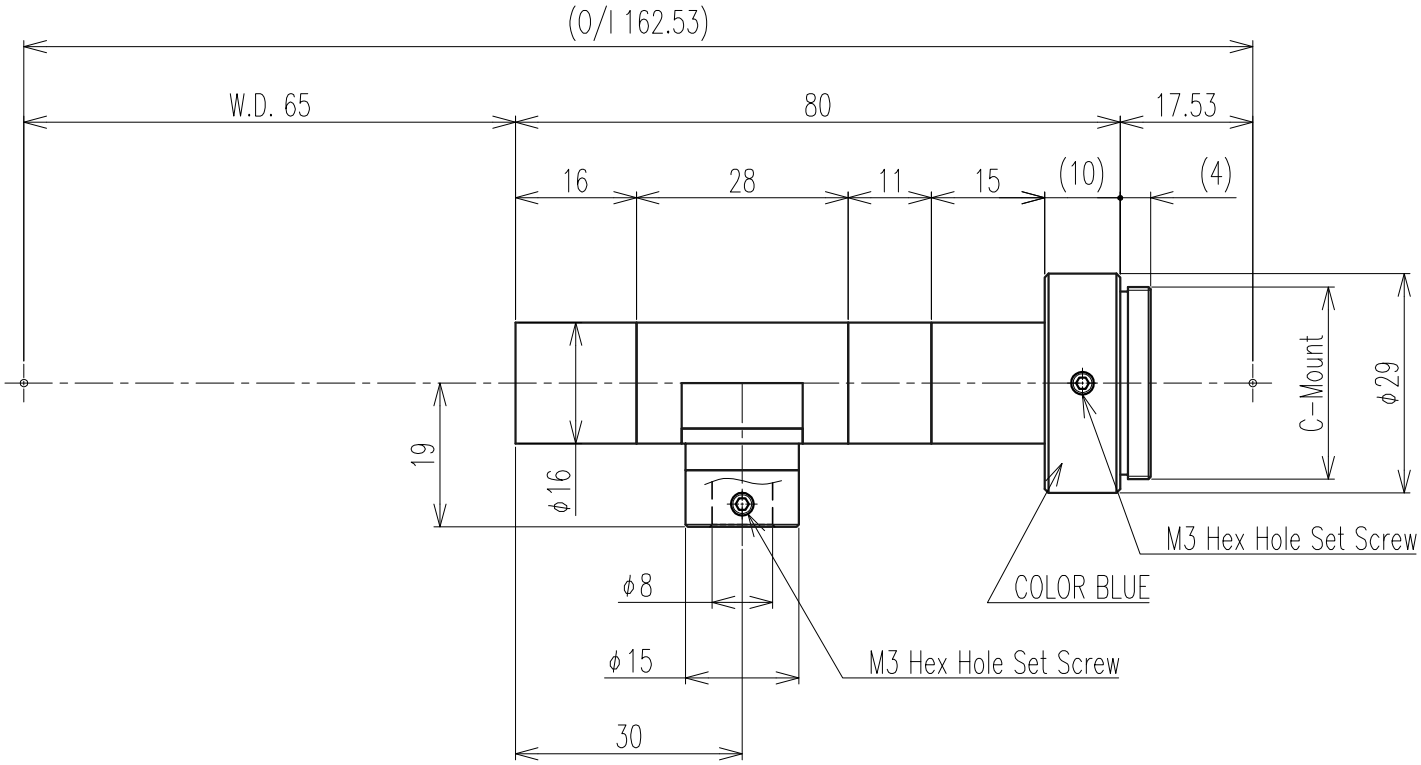

Optical Spec 光学仕様					
Mag. 倍率	x6±0.18 (±3%)	Resolution 分解能	4.1	μm	
W.D. 作動距離	65±1.95	mm	Optical Distortion 光学ディストーション	0.43	%
Eff. F.No. 有効F値	36.8				
N.A. 開口数	0.0815		TV Distortion テレビディストーション	0.14	%
D.O.F. 被写界深度	0.08	mm			

Notice 特記			
Compatible Camera : ≦ ½"			CoC 許容錯乱円直径が40μmの時
Calculation conditions			D.O.F.= 0.08 mm
Compatible pixel :	10	μm	
Correspond λ :	550	nm	
Correct Iris Stop : φ		mm	

THIRD ANGLE PROJECTION 第三角法
UNIT : mm

SCALE 尺度	DATE 日付	MODEL NAME 機種名
1 : 1	2016.03.14	HR−6F−65

OPTART CORP.

REV. 20150326