TCL SEIRES

# TCL-6L

40万画素センサー対応両側テレセントリックレンズ 最大イメージサイズ2/3″対応

## 仕様

| | | |
|---|---|---|
| 光学倍率 | | ×6 |
| 光学的分解能 | | 5.3 μm |
| 有効Fナンバー | | 47.6 |
| N.A. | | 0.063 |
| 被写界深度 | 最小錯乱円40μm | 0.11 mm |
| | OPTART計算式 | 0.14 mm |
| ディストーション | 光学 | 0.26 % |
| | TV | 0.08 % |
| 物像間距離 | | 213.73mm |
| 作動距離 | | 70.5mm |
| 重量 | | 83g |
| 適合カメラ | | 2/3 |

※画素サイズ10μm・波長550nm単一・有効FNo8.0の条件で計算
※最大外径は同軸入射部分の寸法を除く

## 図面

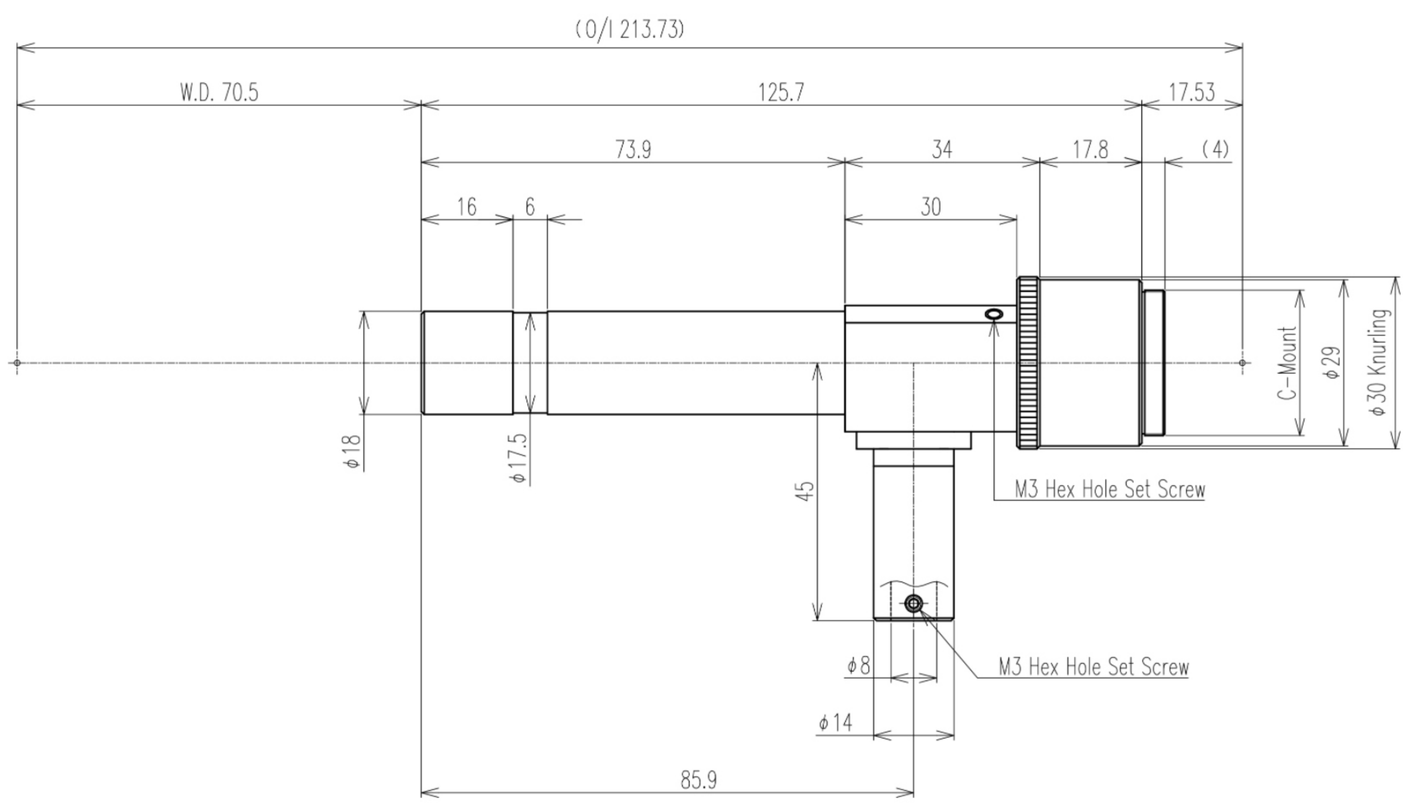


**MEMO**

© Optart Corporation All Rights Reserved.